NEWS RELEASE

0 Û

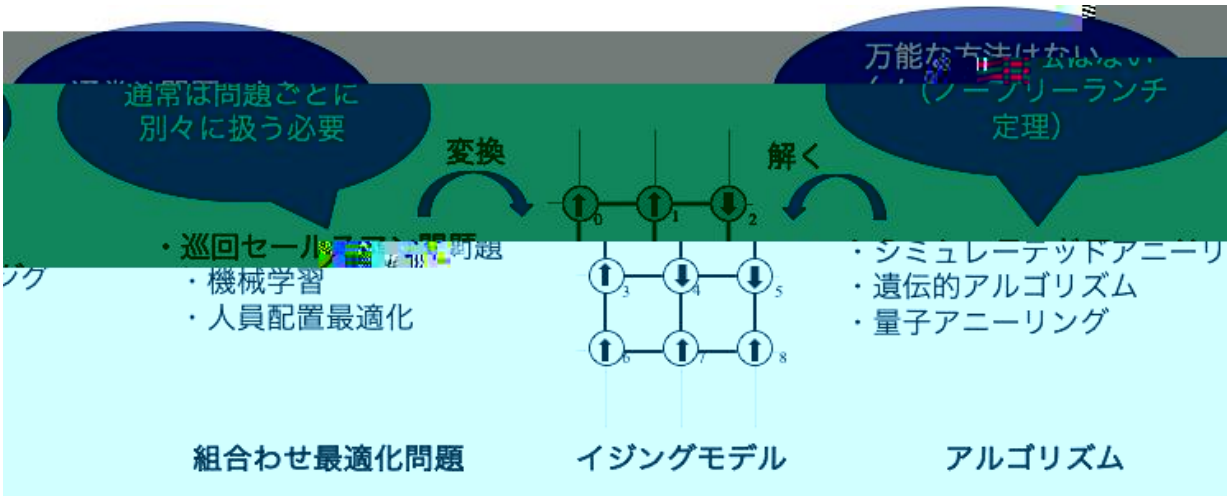
通常は問題ごとに
別々に扱う必要
変換
解く
・巡回セールスマン問題
・機械学習
・人員配置最適化
・シミュレーテッドアニーリ
・遺伝的アルゴリズム
・量子アニーリング
組合わせ最適化問題
イジングモデル
アルゴリズム

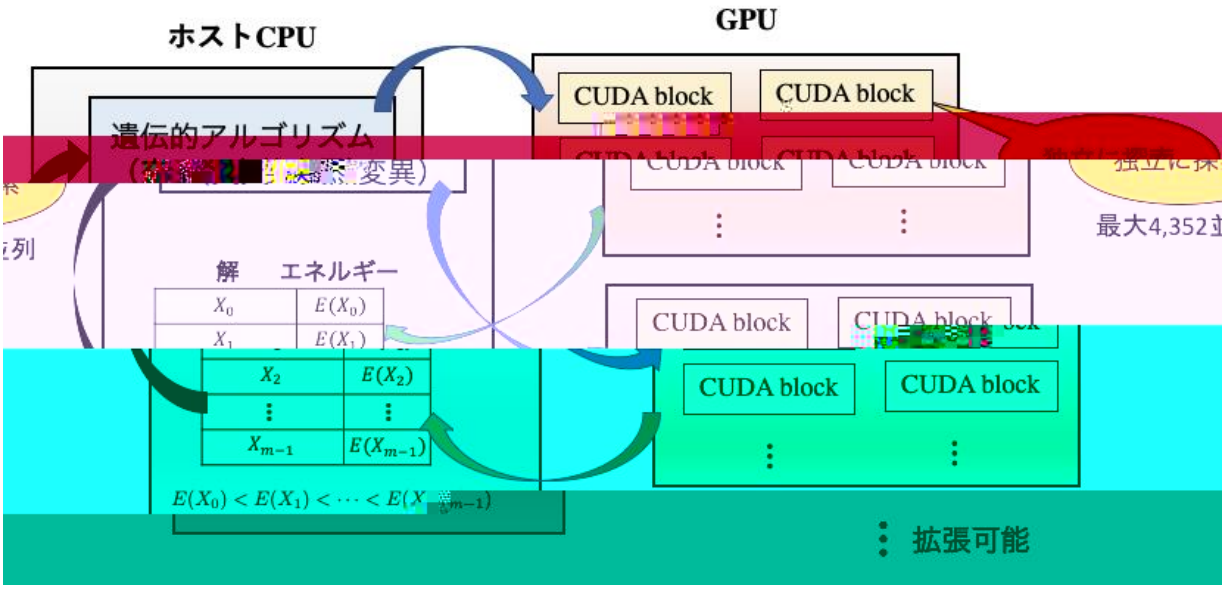
ホストCPU
GPU
遺伝的アルゴリズム
CUDA block
解
エネルギー
X_0 $E(X_0)$
X_1 $E(X_1)$
X_2 $E(X_2)$
X_{m-1} $E(X_{m-1})$
$E(X_0) < E(X_1) < \cdots < E(X_{m-1})$
最大4,352
拡張可能